BAUREIHE 3250
WIPPSCHALTER FÜR OFF-ROAD FAHRZEUGE

VORTEILE

- Breites Schaltleistungsspektrum
- Geeignet für raue Umgebungsbedingungen
- Hohe Sicherheit und Zuverlässigkeit
- Variantenvielfalt
- Attraktives, flexibles Design

OFF-ROAD WIPPSCHALTER

ANWENDUNGSBEISPIELE

- Baumaschinen
- Landmaschinen
- Flurförderzeuge
- Nutzfahrzeuge
- Kommunalfahrzeuge
- Mehrzweckfahrzeuge
- Freizeitfahrzeuge
- Geländefahrzeuge
- Elektrofahrzeuge
- Boote & Schiffe

PRODUKTEIGENSCHAFTEN

- Von 0.5 mA bis 20 A bei 12 V DC oder 24 V DC
- Staub- und Wasserschutz (IP 66 / IP 69), bei Bedarf auch anschlussseitig
- Bewährtes, selbstreinigendes Schnappschaltersystem verhindert Verschweißungen
- Breites Spektrum an Schaltfunktionen mit bis zu vier integrierten LEDs für Symbol- und Funktionsbeleuchtung
- Verschiedene Wippenformen in unterschiedlichen Farben mit diversen, gelaserten Symbolen (auch kundenspezifisch)

SPEZIFIKATIONEN

Schaltleistungen alle in 12 V DC oder 24 V DC	100 mW 50E4 7.5 A 24 V DC lamp – 5E4 20 A 24 resistive – 10E4		
Mechanische Lebensdauer	500.000 Schaltzyklen		
Schaltsystem	Selbstreinigend mit Relativbewegung der Kontakte		
Schaltfunktionen und Pole ( ) = tastend SP = 1-polig DP = 2-polig	EIN – AUS	(EIN) – AUS	SP, DP
	EIN – EIN	(EIN) – EIN	SP, DP
	EIN – AUS – EIN	(EIN) – AUS – (EIN)	2 x SP
	(EIN) – AUS – EIN	EIN – EIN – EIN	2 x SP
	(EIN) – EIN – (EIN)	AUS – EIN – EIN	2 x SP
	AUS – EIN – (EIN)		2 x SP
Betätigungskraft	Rastend SP und 2 x SP: 17,3 N ± 5,2 N Rastend DP: 16,2 N ± 4 N Tastend SP und 2x SP: 10 N ± 2,2 N		
Temperaturbereich	-40 °C ... 85 °C		
Beleuchtung	Bis zu vier LEDs für Symbolbeleuchtung (grün) und Funktionsbeleuchtung (rot)		
Schutzart	Betätigerseite IP 66 und IP 69 Anschlusseite IP 40 oder IP 54		

Technische Änderungen behalten wir uns vor. Maßangaben sind unverbindlich.
Detaillierte Spezifikationen erhalten Sie gerne auf Anfrage.

ZUBEHÖR

- Anschlüsse
  - TE mit Sekundärverriegelung der Gegenstecker (Artikelnummer 217.849.011)
  - MARQUARDT für anschlussseitige Abdichtung (Artikelnummer 219.057.011)
- JPT als Gegenstecker (Artikelnummer 288.029.011)
- Paneldichtung (Artikelnummer 343.171.011)
- Einbaurahmen für 22 x 44 mm Ausschnittmaß (Artikelnummer 217.879.011)
- Blindstück (Artikelnummer 207.036.011)
- Erweiterbare Mehrfachmontagerahmen für individuelle Einbauöffnungen
  - Endstück (Artikelnummer 217.877.011)
  - Mittelstück (Artikelnummer 217.878.011)
- Dichtstopfen für MARQUARDT Blockstecker (Artikelnummer 343.196.011)
- Dichthülse für MARQUARDT Blockstecker (Artikelnummer 343.197.011)

AUF ANFRAGE

- Andere Schaltleistungen
- Sperrfunktion der Kappe in oberer, unterer oder beiden Stellungen
- Anzeigeleuchte mit doppelter LED-Beleuchtung
- Schalterkappen in weiteren Farben
- Kundenspezifische Wippendesigns
- Beleuchtung in anderen Farben

ZEICHNUNGEN

(Maßangaben in mm)

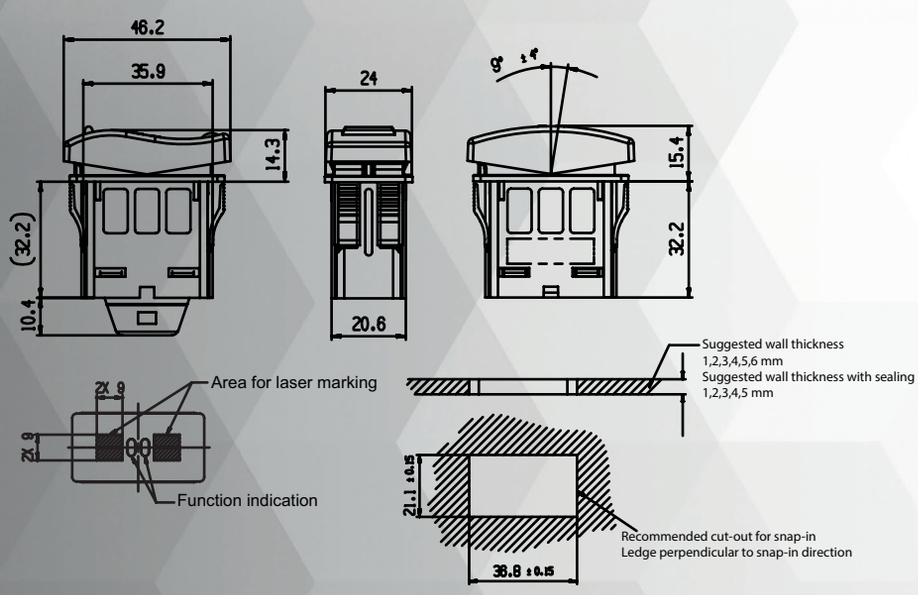

© Marquardt 10/2019